建筑
结构
电气
通讯
暖通
给排水
工艺
自控

广东省施工图数字化审查专用
出图 设计单位：中国市政工程东北设计研究总院有限公司
2024年03月13日确认图纸
审图 机构名称：深圳市精鼎建筑工程咨询有限公司
机构类别：一类 认定书编号：19014
业务范围：一类 房屋建筑（含超限高层）工程;一类 市政基础设施（给水、排水、道路、桥梁、隧道、公共交通、轨道交通、风景园林）工程
有效期至：2026年09月19日
2024年03月14日完成审查

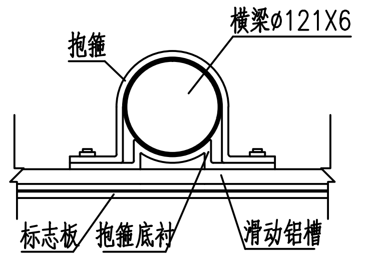
抱箍
横梁ø121X6
标志板
抱箍底衬
滑动铝槽

横梁抱箍剖面图

抱箍具体根据路灯实际调整

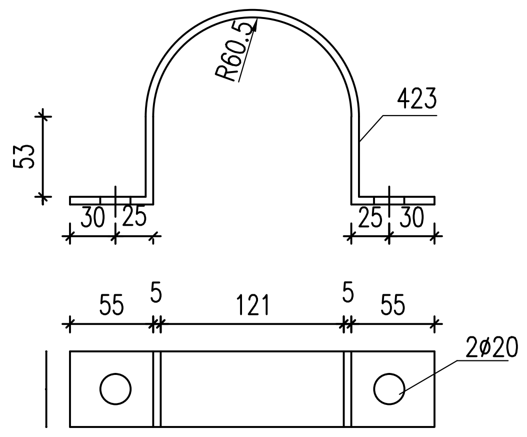
R60.5
423
53
30
25
25
30
55
5
121
5
55
2ø20

立柱抱箍构造图

具体尺寸根据选用路灯杆件调整

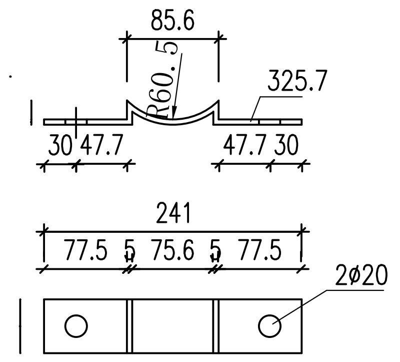
85.6
R60.5
325.7
30
47.7
47.7
30
241
77.5
5
75.6
5
77.5
2ø20

立柱抱箍底衬构造图

具体尺寸根据选用路灯杆件调整

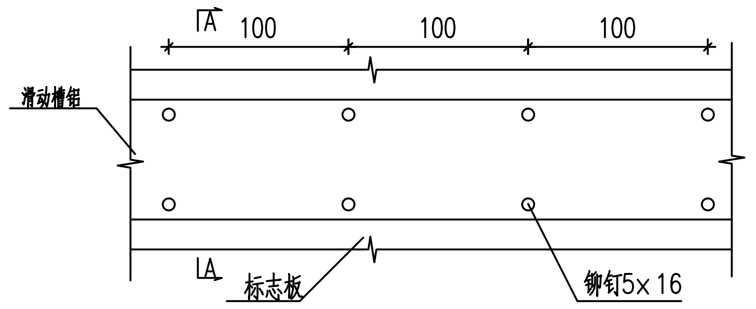
A
100
100
100
滑动槽铝
A
标志板
铆钉5x16

滑动槽与标志板连接大样图

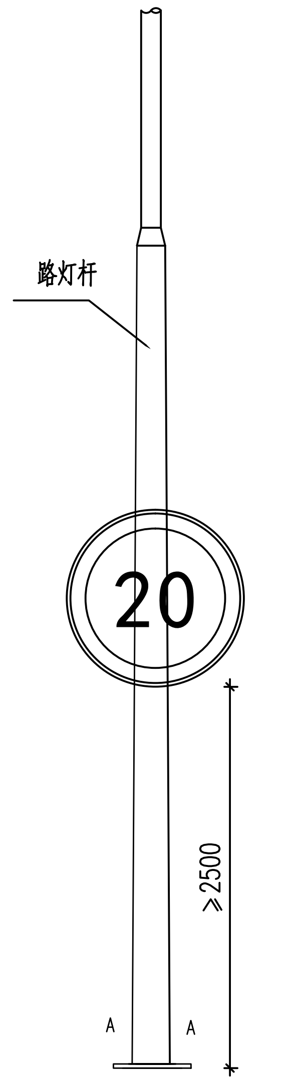
路灯杆
20
≥2500
A
A

标志牌安装立面示意图

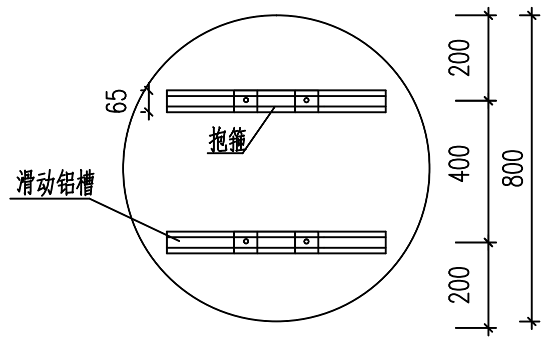
65
抱箍
滑动铝槽
200
400
200
800

圆形形标志牌滑动铝槽布置图

标志板尺寸	材料名称	规格(mm)	单件重(kg)	数量(件)	重量(kg)	备注
φ800	标志板δ3	φ800	5.40	1	5.40	3004—0铝
	滑动槽	65X20X4X600	0.768	2	1.536	2004—T3铝
	反光膜	Ⅳ类超强级		1	0.64	单位:m^2

标志版面工程数量表

说明:

1、本图结构尺寸均以毫米计。
2、标志板采用δ3铝合金板，与滑动槽用铆钉连接，板面上的铆钉应打磨平滑。
3、标志板与路灯杆采用滑槽连接。
4、每个标注板均设置两个抱箍。
5、双面板滑动铝槽错开，标志安装后需平行。

中国市政工程东北设计研究总院有限公司
出图专用章
证书编号：2200389
吉林省住房和城乡建设厅核准

中国市政工程东北设计研究总院有限公司						建设单位	东莞市水务集团供水有限公司				
						工程名称	东莞市供水设施更新改造项目-东莞市供水管网更新改造二期工程（虎门标段）				
审定	龙兵	龙兵	校核	曹哲	曹哲	子项名称	东风社区				
审核	龙兵	龙兵	设计	张景周	张景周	交通疏解设施结构图					
项目负责人	袁琳	袁琳	制图	张景周	张景周	阶段	施工图	专业	道路	比例	
专业负责人	卢志锦	卢志锦	日期	2023.12	图号	HM-DF-DL-13		工程编号	DG2023P021S	版次	A